پروژه :		**پله های ساختمان . . .**
عنوان سند		مسول نگهداری
بازدید دو هفته یکبار		تاریخ بازدید
شماره شناسایی MS/FES۱۵	**سرویس و نگهداری** ص۱/۱۴	کارفرما

هر دستگاه که انجام شد در دایره مربوطه تیک بزنید.

ردیف	عملیات	شرح
1	**تمیز کاری** Cleaning	**1-اتاقک های بالا و پائین. 2- روی مسیر رولرها(مراقب میکروسویچ ها باشید).** **3-پله ها(استپ) تمیزکاری شود.**
		برای تمیز کاری سه پله مجاور باید درآورده شود. پلکان با کلید ریویزیون حرکت داده شود و تمیز کاری راهگاه انجام شود. حتما برق اصلی قطع و میکروسویچ اضطراری فاقد عملکرد باشد.
	E1 ◯ E2 ◯ E3 ◯ E4 ◯ E5 ◯ E11 ◯	
	E6 ◯ E7 ◯ E8 ◯ E9 ◯ E10 ◯ E12 ◯	
2	**فاصله بین پاخور و پلکان** gap between step and skirt	**از 4 م م در هر طرف بیشتر نشود. مجموع فاصله دو طرف هر پله 7 میلیمتر** **شکل 4.7 . تنظیم با واشر**
	E1 ◯ E2 ◯ E3 ◯ E4 ◯ E5 ◯ E11 ◯	
	E6 ◯ E7 ◯ E8 ◯ E9 ◯ E10 ◯ E12 ◯	

پاخور به وسیله پیچ استیل به پوشانه داخلی

وصل است و توسط ساپرت هایی

به بدنه دستگاه متصل است

پیچ را شل کرده و پاخور را تنظیم کنید

4.7

دندانه ها سالم باشند. حد اقل 6 میلیمتر تداخل دندانه ها در شیار باشد. روش تنظیم: شکل 4.3 و 4.4	صفحه شانه combing plate	3

E1 ◯	E2 ◯	E3 ◯	E4 ◯	E5 ◯	E11 ◯	
E6 ◯	E7 ◯	E8 ◯	E9 ◯	E10 ◯	E12 ◯	

4-3صفحه شانه دارای قدرت شکست ایمن می باشد که در صورت فشار بیش از حد مجاز می شکند. درصورت شکستن باید تعویض گردد.

پیچ ها را باز کنید و صفحه شانه ای را بیرون آورده و عوض نمائید.

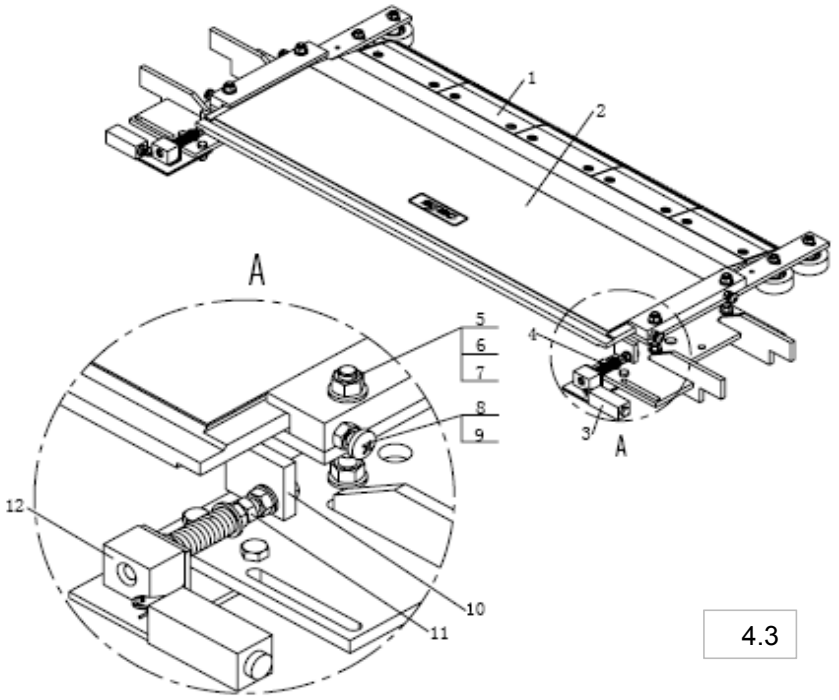

1 صفحه شانه
2 نگهدارنده
3 میکروسویچ
4 فنر فشاری
5 پیچ بدنه
6 مهره
7 واشر
8 پیچ بدنه
9 مهره
10 صفحه فشار
11 مهره قفلی
12 بلوک

4.3

تداخل شیارها باید به عمق حد اقل 6 میلیمتر باشد. پیچ و مهره 5 و 6 برای تنظیم عمودی است.

پس از تنظیمات، بلوک 12 را در آورید، آلودگیهای اطراف را پاک کنید بعد آنرا ببندید.

پیچ و مهره 8 و 9 برای تنظیم افقی است . بعد از تنظیم پیچ 8 را 0/5 میلیمتر باز کنید. در پایان مهره های 6 و 9 را محکم کنید.

اگر در هنگام حرکت پله ها، صدای گیر گردن پله بیاید باید راهگاه رولر هاراحدود 0/4 میلیمتر به عقب بکشید.

4.4

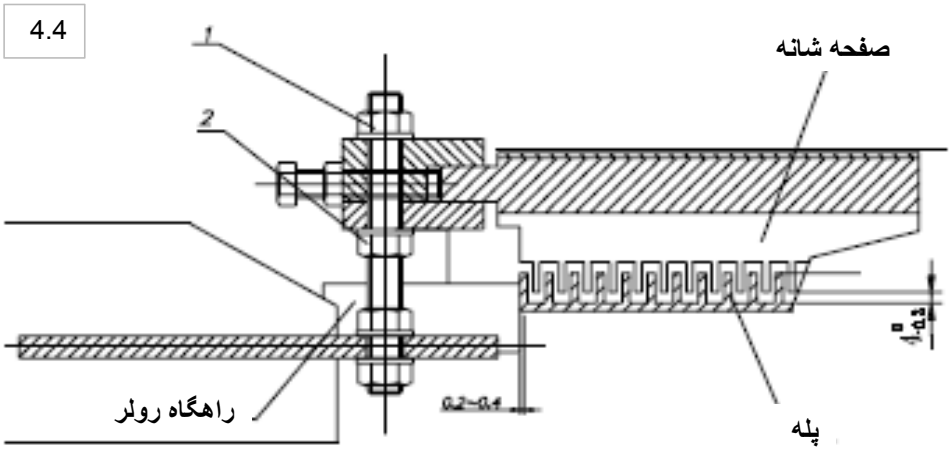

پروژه :		**پله های ساختمان. . .**
عنوان سند		مسول نگهداری
بازدید دو هفته یکبار		تاریخ بازدید
شماره شناسایی MS/FES۱۵	**سرویس و نگهداری** ص۳/۱۴	کارفرما

4	**پلکان** **steps**	**بدون شکستگی دندانه. لقی شافت 0/4 میلیمتر باشد** **روش کار طبق شکل 4.11**

E1 ◯	**E2** ◯	**E3** ◯	**E4** ◯	**E5** ◯	**E11** ◯	
E6 ◯	**E7** ◯	**E8** ◯	**E9** ◯	**E10** ◯	**E12** ◯	

در اتاقک پائین پلکان برقی، در خط برگشت باید لقی شافت و یاتاقان پله ها کنترل شود.

1 یاتاقان شافت پله

2 محور پله

3 پله

4 محل گریسکاری

4.11

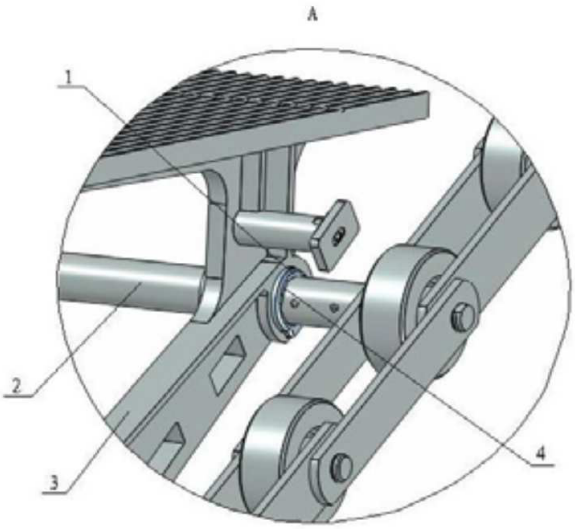

با استفاده از فیلرگیج، لقی کناری یاتاقان را کنترل کنید. این لقی باید کمتر از 0/4 میلیمتر باشد.در صورت وجود سائیدگی قطعه مربوطه باید فوراً تعویض شود.

یاتاقان را ماهانه گریسکاری کنید.

فاصله ماکزیمم 4 میلیمتر بین پله و پاخور و 7 میلیمتر مجموع دو طرف را بازرسی کنید.